Handtuchablage # 009925..00 / 009925..00 |< Ø 12 mm >|

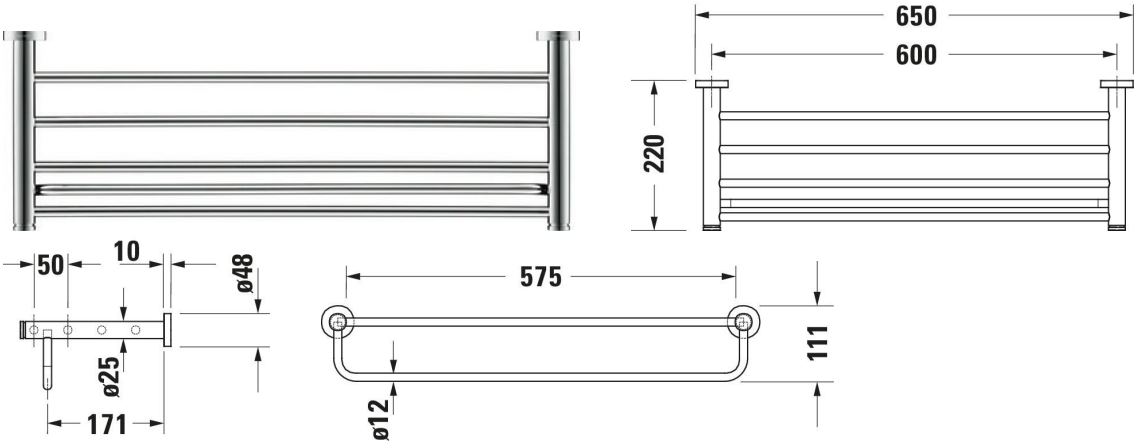

Handtuchablage	Grösse	Gewicht	Bestellnummer
Farben			
00 Weiss (Alpin) 10 Chrom			
Variante			
Chrom	650x112 mm	1,580 kg	009925..00
	650x112 mm	1,580 kg	009925..00
Ausschreibungstext			
DURAVIT D-Code Handtuchablage. Chrom. Abmessungen(BxT)630x220mm. Best.Nr. 0099251000.			

Alle Zeichnungen enthalten alle notwendigen Masse (mm), die den üblichen Toleranzen unterliegen. Exakte Masse können nur am Produkt abgenommen werden.